Instructivo de Armado Sillón Directivo Dinamarca CC

Sillas ADS
www.sillasads.mx

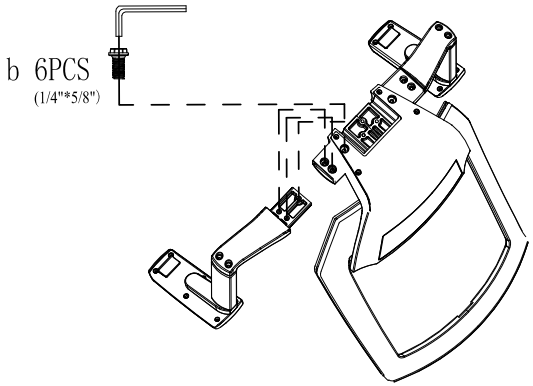

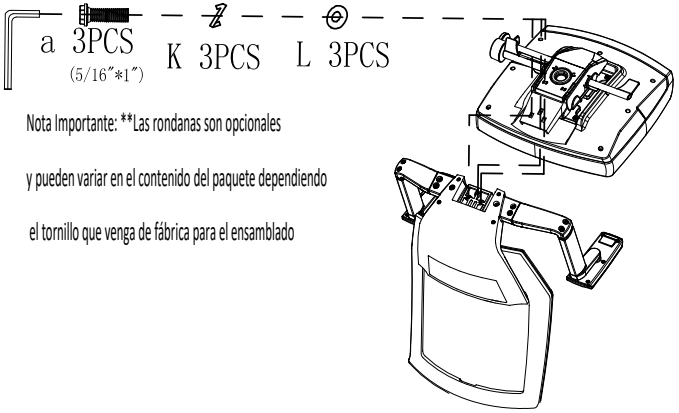

Nota Importante: **Las rondanas son opcionales

y pueden variar en el contenido del paquete dependiendo

el tornillo que venga de fábrica para el ensamblado

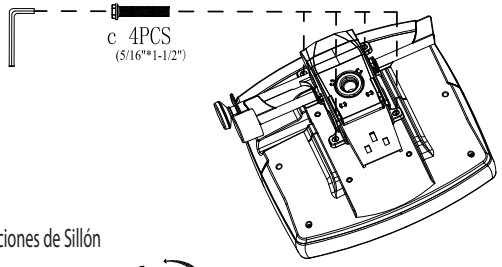

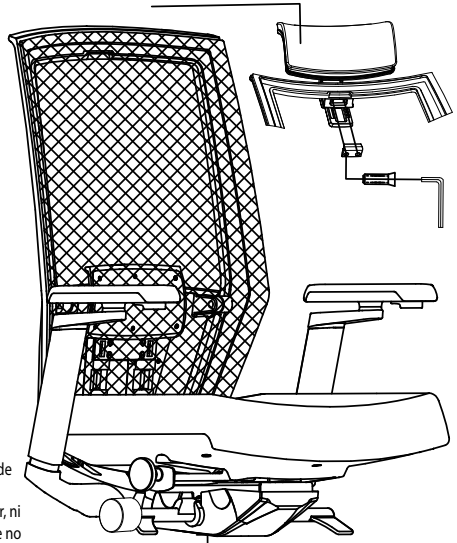

Nota Importante:
En caso de que el pistón tenga esta tapita de plástico (El color puede variar)
Sólo se retira facilmente , no necesita forzar, ni herramienta, en caso de no traerlo favor de no forzar ni quitar piezas del pistón.
Despues de esto puede ensambrar el piston en el mecanismo.

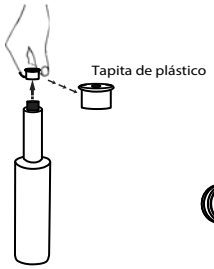

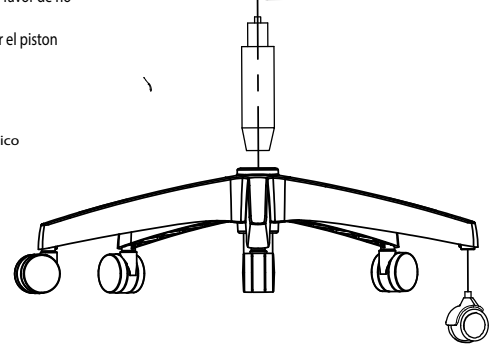

Funciones de Sillón

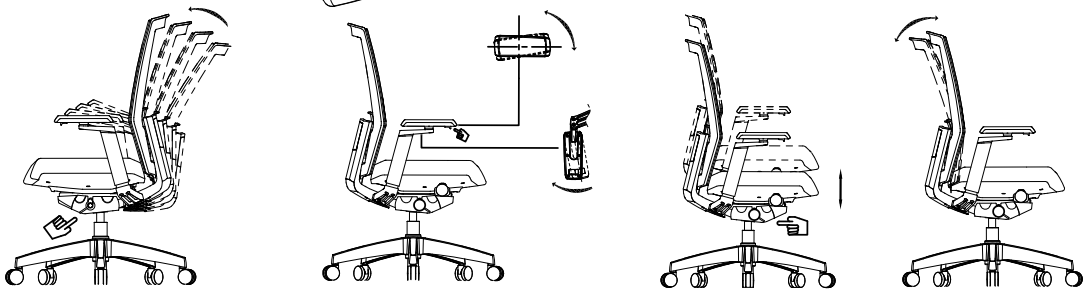

Respaldo (1 pz)	Asiento (1 pz)	Mecanismo (1 pz)	Pistón (1 pz)	Base (1 pz)	Brazos der e izq (2 pz)	Rodajas (5 pz)	Tornilleria
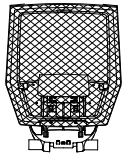	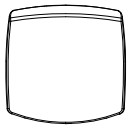	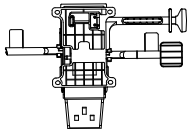		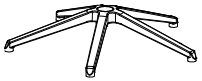	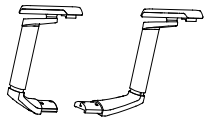	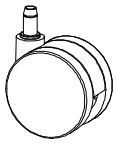	

Cabecera (1 pz)