Instructivo de Armado Silla Operativa Rex/ Romina

Sillas ADS
www.sillasads.mx

Respaldo (1 pza)	Asiento (1 pza)
Mecanismo (1 pza)	Pistón(1 pza) Cupi (1 pza)
Base Polipropileno (1 pza)	Rodaja (5 pzas)
Tornillo m6 x 20 mm Respaldo (4 pzas)	Tornillo m6 x 25 mm Asiento y brazos (10 pzas) A
Placa plana (1 pzas)	

Nota importante:

La tornilleria puede variar dependiendo la que se envie de fabrica en el paquete, las rondanas son opcionales, dependiendo el tornillo que venga de fabrica para el ensamblado.

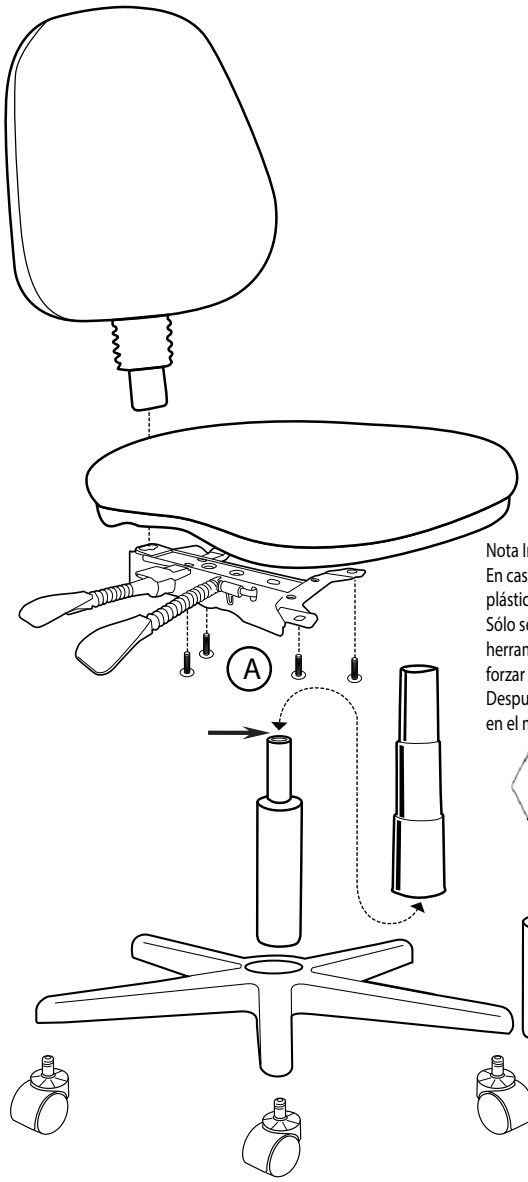
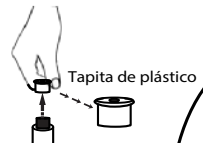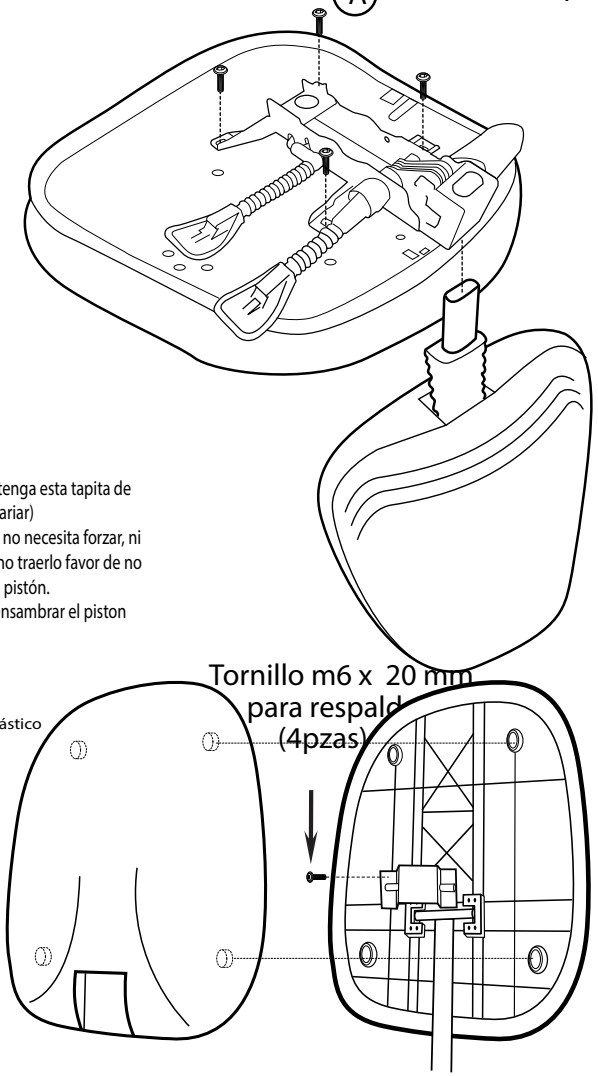
Nota Importante:
En caso de que el pistón tenga esta tapita de plástico (El color puede variar)
Sólo se retira facilmente , no necesita forzar, ni herramienta, en caso de no traerlo favor de no forzar ni quitar piezas del pistón.
Despues de esto puede ensambrar el piston en el mecanismo.