Instructivo de ensamblado Silla Directiva Montenegro

SillasADS.com
Pioneros en ventas por Internet

Respaldo (1 pz)	Asiento (1 pz)
Brazo (2 pz)	Neumatico (1 pz)
Mecanismo (1 pz)	Base estrella (1 pz)
Llave Allen 2 pz	Rodajas (5 pz)

m7x30 (3pz) respaldo

m6x25 (4pz) brazo

m6x15 (4pz) mecanismo

m6x20 (2pz) brazo

Pija (1pz) cabecera

Rondanas

Arillos

Nota importante:
La tornilleria puede variar en cada paquete dependiendo la que se mande de fabrica.

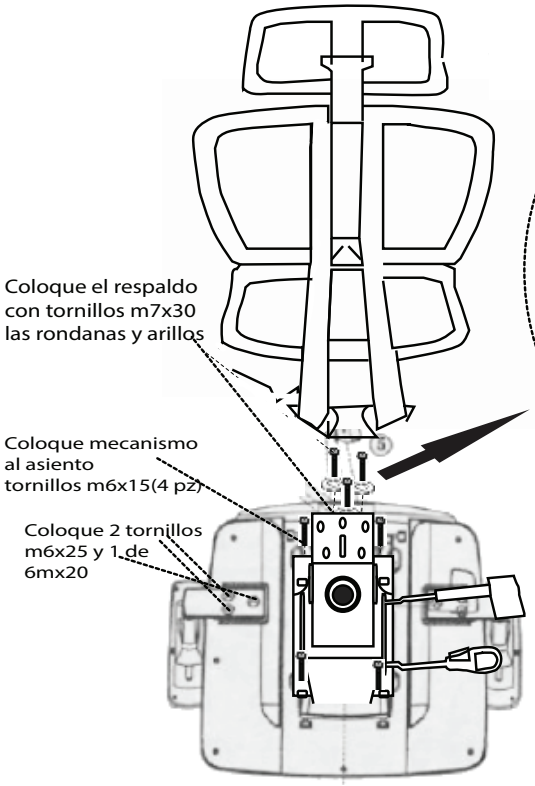

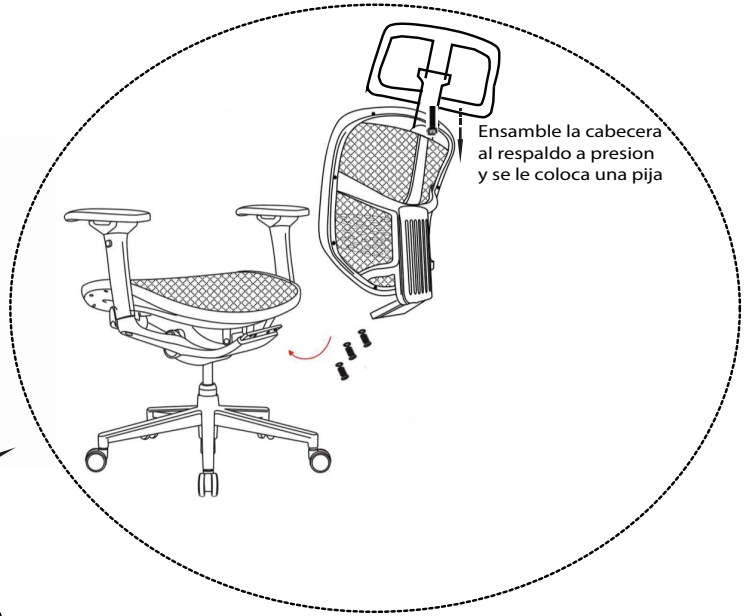

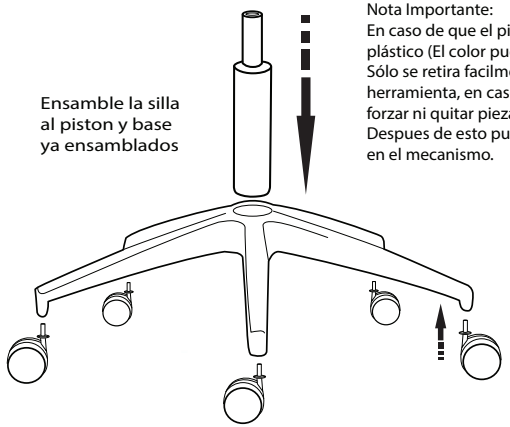
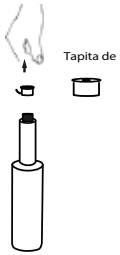
Nota Importante:
En caso de que el pistón tenga esta tapita de plástico (El color puede variar)
Sólo se retira facilmente , no necesita forzar, ni herramienta, en caso de no traerlo favor de no forzar ni quitar piezas del pistón.
Despues de esto puede ensambrar el piston en el mecanismo.